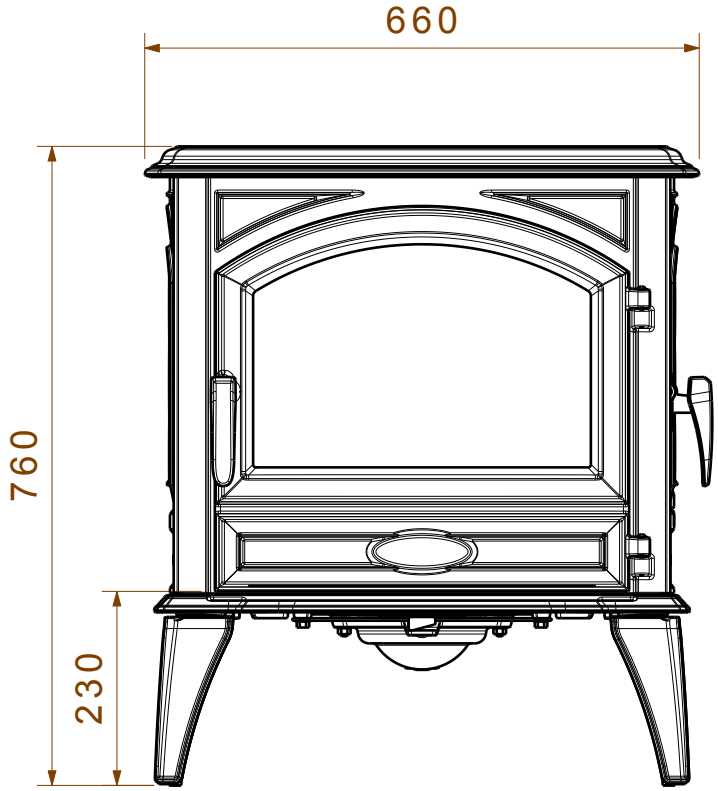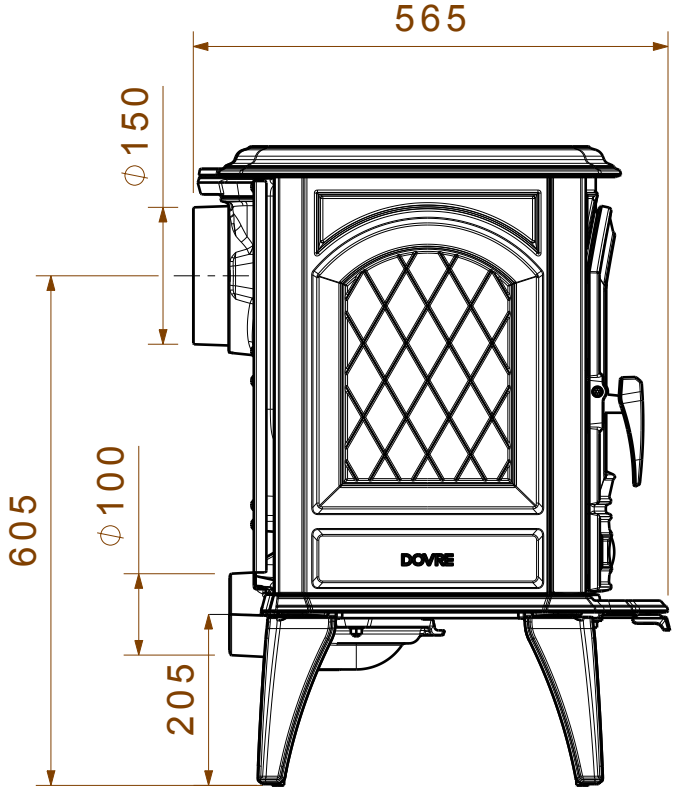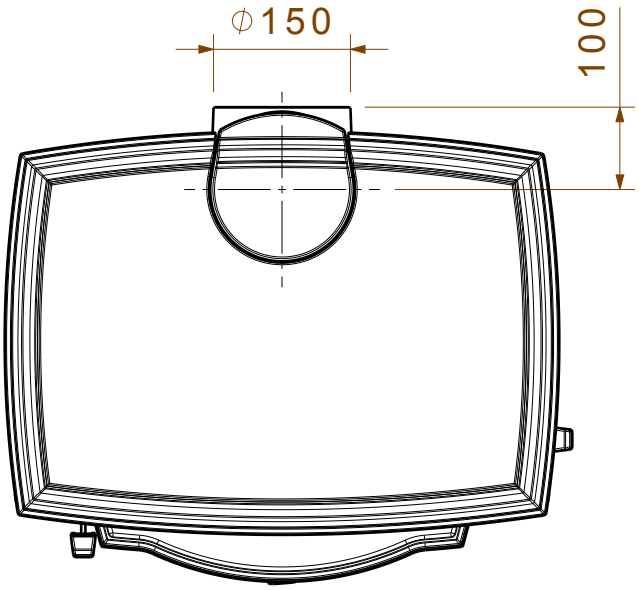640WD